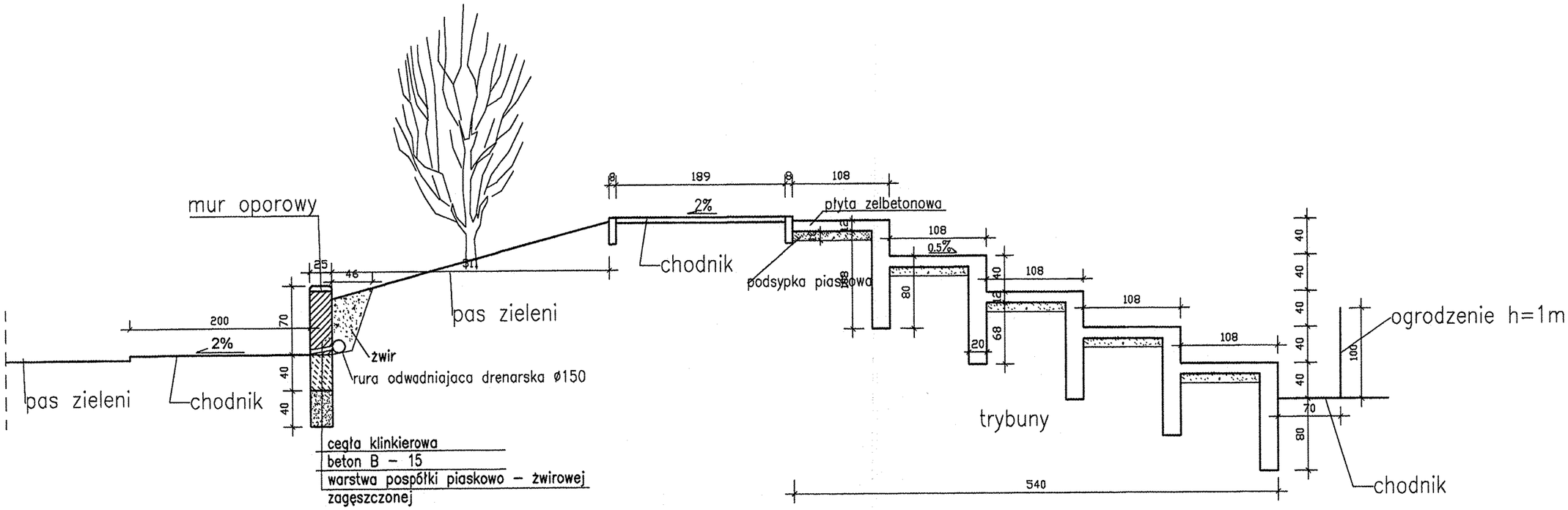

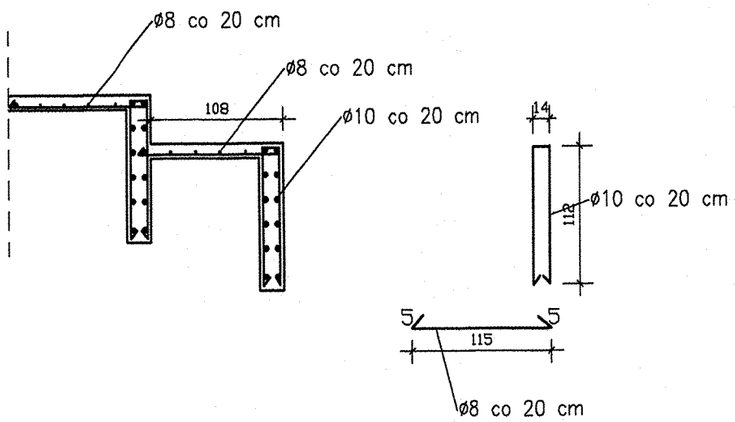

STAROSTWO POWIATOWE
W PILE
Al. Niepodległości 33/35

OBIEKT	Rmont stadionu im. Alojzego Graja" na dz. nr 122 / 1 obręb Rataje gm Łobżenica		RYS NR 7
TEMAT	PRZEKRÓJ PRZEZ TRYBUNY		SKALA 1 : 50
INWESTOR	Gmina Łobżenica ul. Sikorskiego 7 89-310 Łożenica		LUTY 2012
PROJEKTANCI:	inż. HALINA SZALIŃSKA – GUTOWSKA nr upraw. GP 7342/1849/94		architektura
	mgr inż. MAREK ADAMCZEWSKI nr upraw. GP 7342/1831/94		konstrukcja
SPRAWDZAJĄCY	mgr inż. TADEUSZ TYLKA nr upraw. 8345/474/81		architektura
	inż. JERZY ROGOWICZ nr upraw BR-III/ 8345 / 352 /80		konstrukcja

42